INGEPIN CORP.

ENGINEERING AND EQUIPMENT FOR INDUSTRY

Representante Regional

GEMEX
SERVICIOS INDUSTRIALES

CADENAS DE INGENIERIA PARA INGENIOS AZUCAREROS



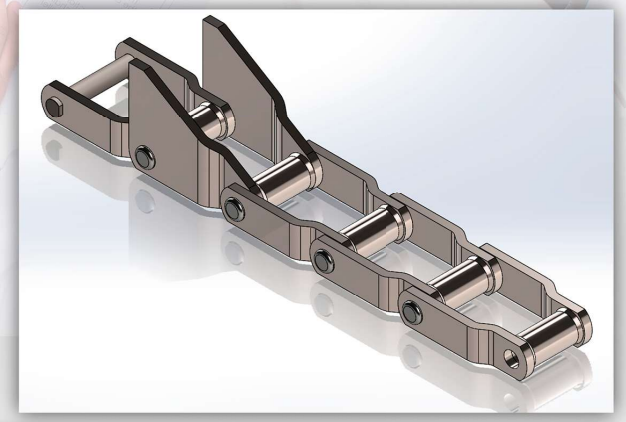





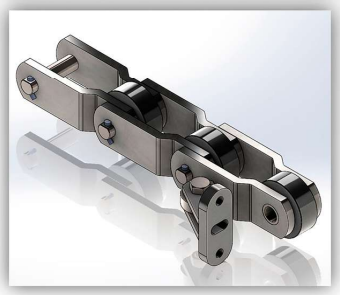

www.ingepin.com

INGEPIN Corp., Está ubicada en Florida, USA.

Nuestro objetivo es comercializar equipos, llevar a cabo proyectos y servicios de ingeniería a la industria azucarera y otros segmentos. Con una misión de ofrecer productos y servicios de ingeniería de alta calidad, siendo una pieza clave en los procesos para brindar el más alto nivel de valor agregado a nuestros proyectos, con la visión de ser reconocidos y consolidados por nuestros clientes con un alto nivel de credibilidad y competitividad en el cumplimiento de la entrega. Estructuramos proyectos de generación de energía con un equipo de ingenieros y administrativos altamente calificados.

Misión

Ofrecer productos y servicios de ingeniería con altos estándares de calidad y confiabilidad. Impulsar el desarrollo e innovación de los procesos productivos de la industria. Crear confianza y lealtad con nuestro equipo de trabajo, representados y clientes y llegar a convertirnos en su principal aliado.

Visión

Consolidarnos en el 2025 en el mercado latinoamericano como empresa líder en desarrollo de soluciones energéticas y ambientales para la industria, suministrando la ingeniería y equipos de alta confiabilidad.



Valores

- Transparencia aceptando las responsabilidades.
- Cumplimiento con las leyes, normas sociales y el medio ambiente.
- Responsabilidad para ejecutar su proyecto.
- Lealtad y confianza con nuestro equipo de trabajo y nuestros clientes.
- Pasión por lo que hacemos.

United States 1860 N Pine Island RD
Suite 106
Plantation Fl 33322

+57 (310) 511 5086
Ingepincorp@ingepin.com



CADENAS DE INGENIERIA PARA INGENIOS AZUCAREROS

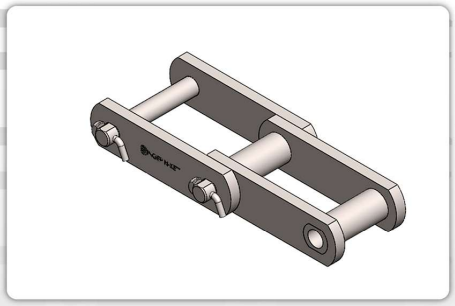

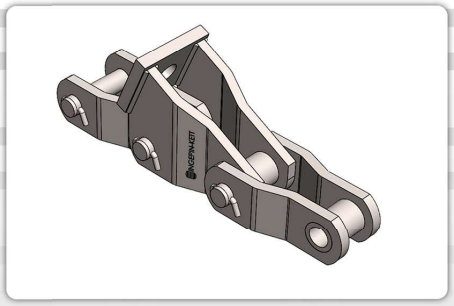



INGEPIN- KETT-CHAIN cumple con las exigencias técnicas requeridas por la industria.

Tiempos de fabricación rápidos y entregas oportunas.

Tratamientos térmicos para garantizar las durezas exigidas.

Pin con núcleo tenaz logrando alta resistencia a la fatiga y buena plasticidad en frio.

Error de distorsión es menor a 4°m

Libertad de rotación, rodillo flexible 360°

Resistencia a la ruptura mayor a 100,000 lbs.

CADENA PARA MESA ALIMENTADORA DE CAÑA

WH132 - S1

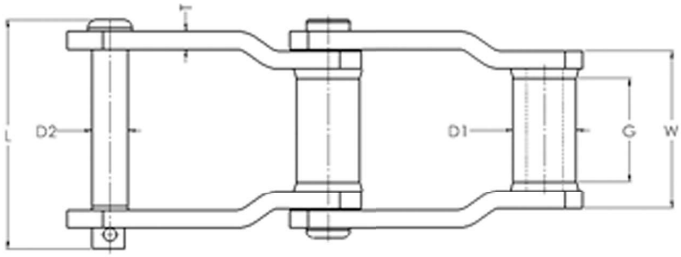

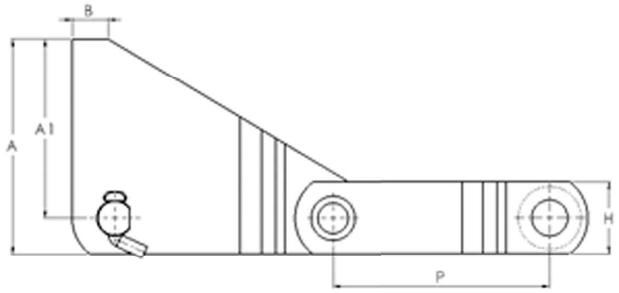

Cadena de acero soldado para mesa de alimentación y lavado

Cadena No.	Paso	Diámetro Buje	Diámetro Pasador	Distancia entre Placas	Espesor Placas	Alto Placa	Ancho Total	Ancho zona de contacto	Carga de Trabajo	U.T.S.
	P	D1	D2	G	T	H	L	W		
WH124	4.00	1.25	0.75	1.50	0.38	1.50	4.25	2.81	7,350 lb	57,000 lb
WH132	6.05	1.75	1.00	2.88	0.50	2.00	6.39	4.40	15,000 lb	120,000 lb
WH150	6.05	1.62	1.00	3.00	0.50	2.50	6.25	4.38	15,300 lb	116,000 lb
WH155	6.05	1.62	1.12	2.88	0.50	2.50	6.25	4.38	18,200 lb	151,000 lb

Aditamento S1

Cadena No.	A	A1	B
WH124	4.50	3.75	1.00
WH132	6.00	5.00	1.00
WH150	9.00	8.00	1.00
WH155	10.00	9.00	1.00

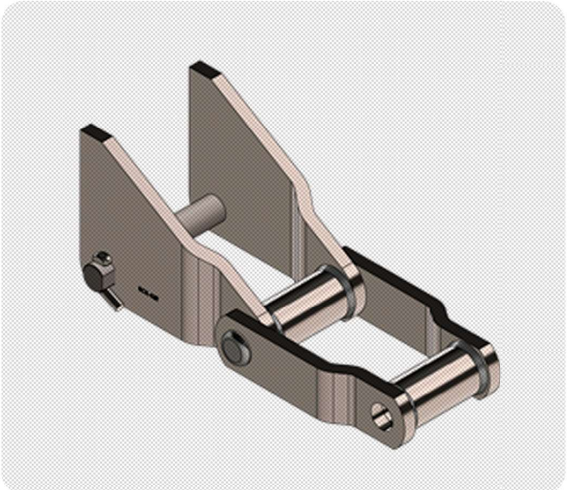

CADENA PARA MESA ALIMENTADORA DE CAÑA

SS102B - S1

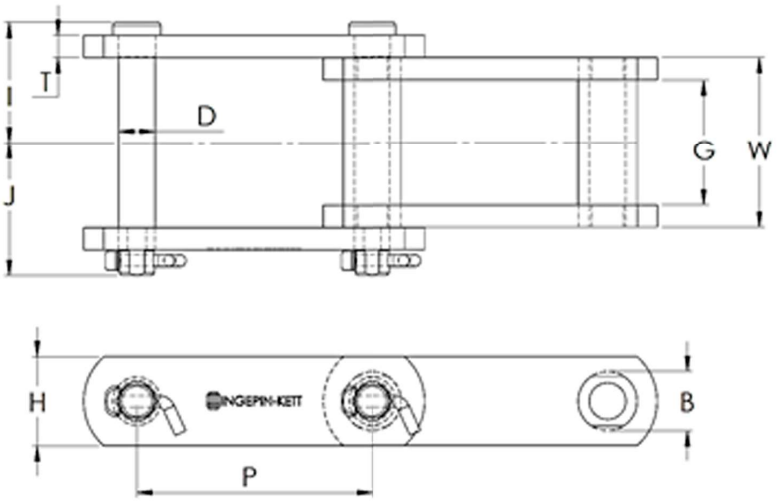

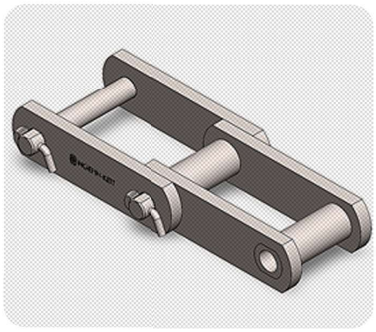

Cadena de acero soldado para mesa de alimentación y lavado

Cadena No.	Paso	Diámetro Buje	Diámetro Pasador	Distancia entre Placas	Espesor Placas	Alto Placa	Ancho Total		Ancho zona de contacto	Carga de Trabajo	U.T.S.
	P	D1	D2	G	T	H	C	B	W		
SS102B	4.00	1.00	0.62	2.00	0.38	1.50	2.08	2.27	2.88	6,300 lb	40,000 lb
SS111	4.76	1.44	0.75	2.63	0.38	2.00	2.38	2.72	3.38	8,500 lb	50,000 lb
SS132	6.05	1.75	1.00	3.31	0.50	2.00	3.06	3.31	4.31	15,100 lb	75,000 lb
SS150	6.05	1.75	1.00	3.31	0.50	2.50	3.06	3.31	4.31	15,100 lb	100,000 lb

Aditamento S1

Cadena No.	A	A1	B	T
SS102B	3.75	3.00	0.81	0.38
SS111	4.25	3.25	1.02	0.38
SS132	5.00	4.00	1.28	0.50
SS150	5.00	3.75	1.28	0.50

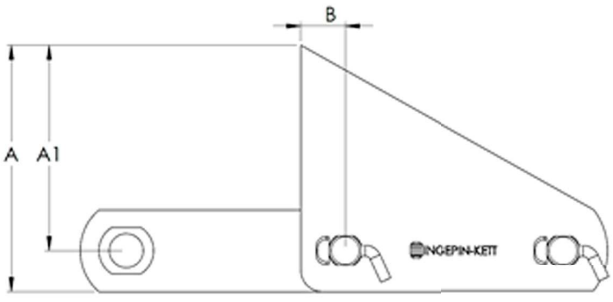

CADENAS PARA MESA ALIMENTADORA DE CAÑA

698 FORJADA

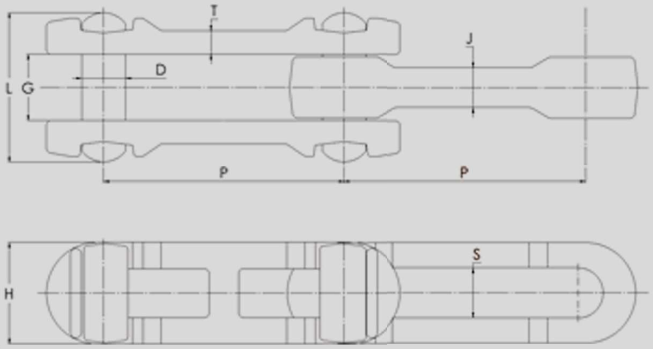

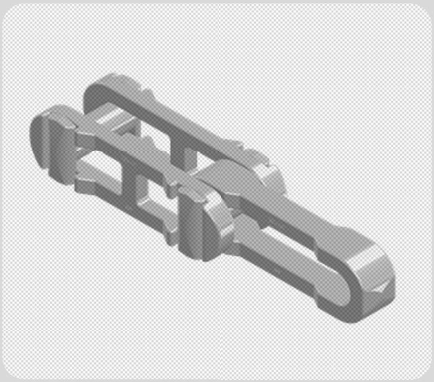

Cadena forjada para mesa de alimentación y lavado

Cadena No.	Paso	Diámetro Pasador	Ancho de eslabón	Distancia entre Placas	Espesor Placas	Alto Placa	Ancho Total	Abertura del eslabón	Carga de Trabajo	U.T.S.
	P	D	J	G	T	H	L	S		
698	6.031	1.13	1.00	1.56	0.59	2.53	3.75	1.25	13,000 lb	132,000 lb

CADENAS PARA CONDUCTORES DE CAÑA

ADITAMENTO - K2

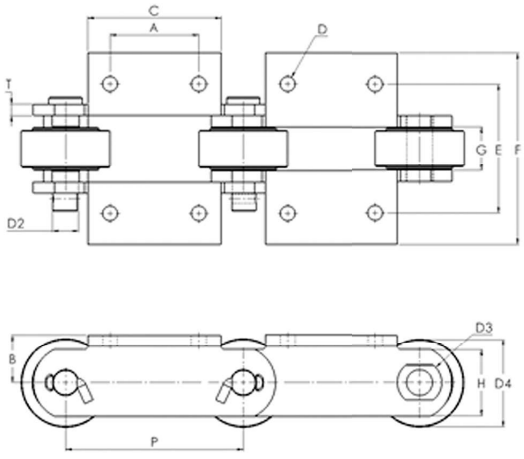



Cadena para transportadores de caña

Cadena No.	Paso	Diámetro Rodillo	Diámetro Buje	Diámetro Pasador	Distancia entre Placas	Espesor Placas	Alto Placa	Aditamiento K2						Carga de Trabajo	U.T.S.
	P	D4	D3	D2	G	T	H	A	B	C	D	E	F		
1796	6.00	2.75	1.50	0.88	1.50	0.38	2.25	3.00	1.63	4.50	0.50	4.38	6.50	8,300 lb	100,000 lb
1797	6.00	3.00	1.50	0.88	1.50	0.38	2.25	3.00	1.63	4.50	0.50	4.38	6.50	8,300 lb	100,000 lb
2198	6.00	2.75	1.25	0.88	1.50	0.50	2.25	3.00	1.63	4.50	0.50	4.38	6.50	8,300 lb	100,000 lb
5457	8.00	3.50	1.50	1.00	1.81	0.50	2.88	3.25	2.19	5.00	0.63	5.19	6.80	10,700 lb	150,000 lb

CADENAS PARA CONDUCTORES DE CAÑA

CADENAS PARA SISTEMAS CON RUEDA FUERA DE BORDA

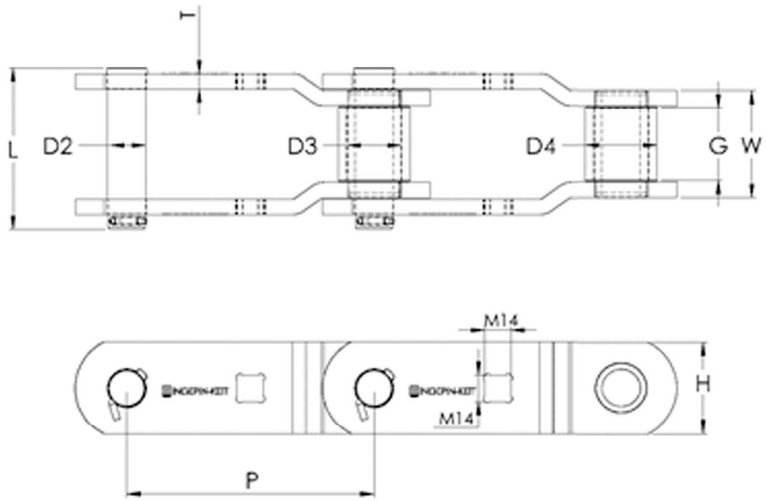

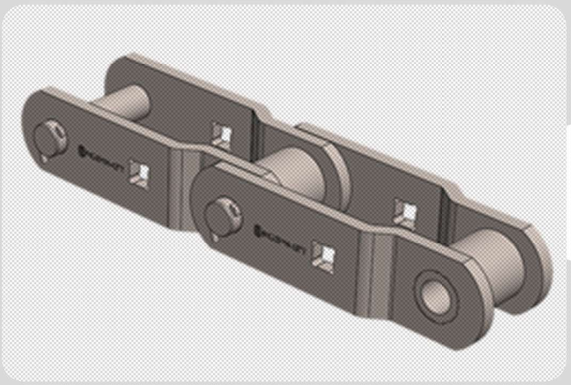

Cadena para Transportadores de caña

Cadena No.	Paso	Diámetro Rodillo	Diámetro Buje	Diámetro Pasador	Distancia entre Placas	Espesor Placas	Alto Placa	Ancho Total	Agujero cuadrado	Carga de Trabajo	U.T.S.
	P	D4	D3	D2	G	T	H	L	M14		
1706 M14	12.00	2.25	1.50	1.00	3.00	O.5O	2.5	5.84	1.00	14,000 lb	100,000 lb
2614 M14	12.00	2.50	1.75	1.25	2.75	0.62	3.5	6.31	1.25	17,000 lb	135,000 lb
2630 M14	12.00	2.50	1.88	1.37	2,75	0.62	3.5	5.84	1.25	35,000 lb	300,000 lb
1223 M14	12.00	3.5	1.88	1.5	4.12	0.62	4	7.7	1.25	35,000 lb	300,000 lb
2648 M14	12.00	3.25	2.19	1.62	3.62	0.75	4.00	7.78	1.25	30,000 lb	350,000 lb
2650 M14	12.00	3.5	2.625	1.875	3.6875	0.75	4.50	6.813	1.28	34,000 lb	350,000 lb

CADENAS PARA CONDUCTORES INTERMEDIOS

ADITAMENTO - A42 & FLIGHT WING 2C

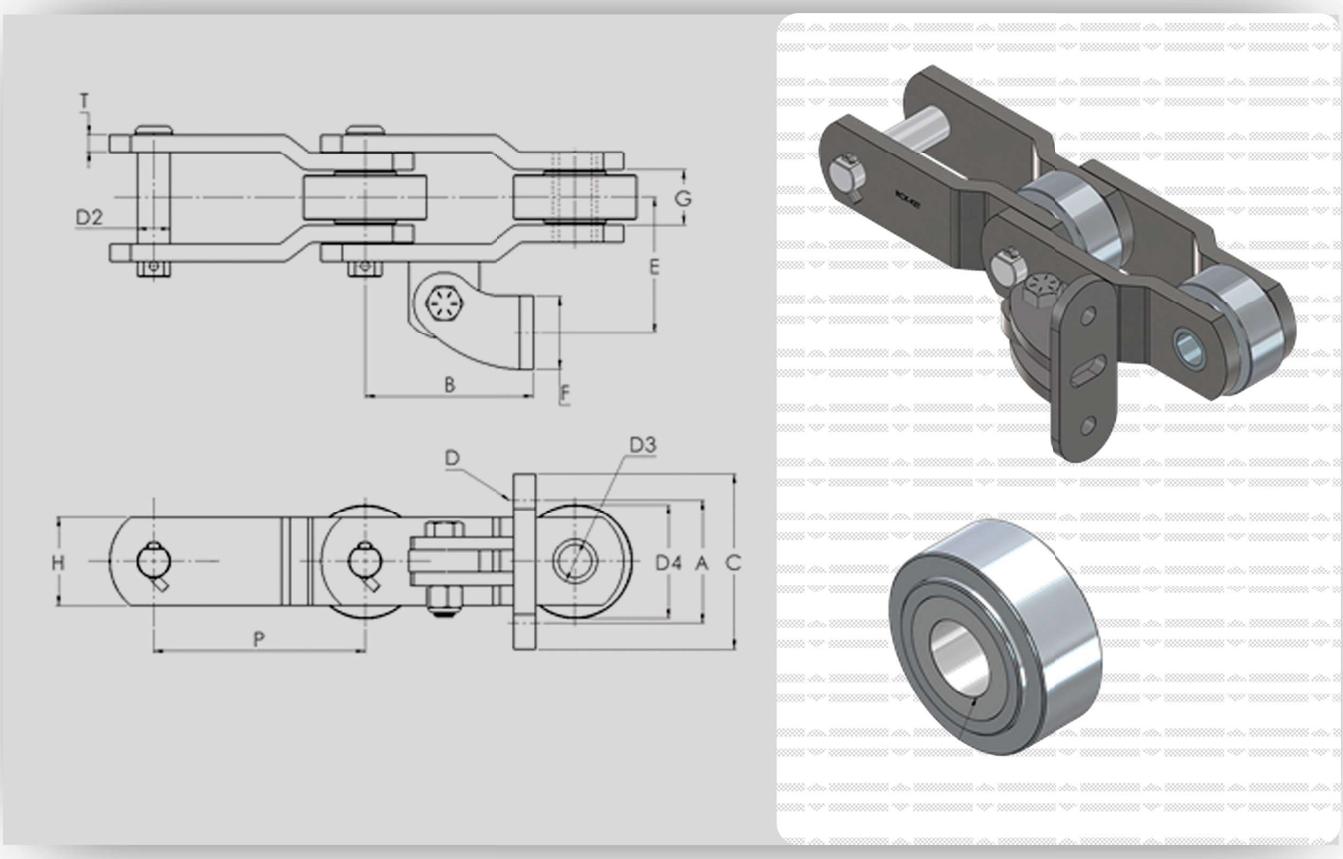

Cadena para transportadores intermedios

Cadena No.	Paso	Diámetro Rodillo	Diámetro Buje	Diámetro Pasador	Distancia entre Placas	Espesor Placas	Alto Placa	Aditamiento A42 - 2C						Carga de Trabajo	U.T.S.
	P	D4	D3	D2	G	T	H	A	B	C	E	F	D		
SS2184	6.00	3.00	1.25	0.88	1.38	0.38	2.00	3.50	5.63	5.00	3.63	2.00	0.50	6,500 lb	85,000 lb
SS9184	6.00	3.00	1.25	0.94	1.56	0.50	2.50	3.50	5.63	5.00	4.12	2.00	0.50	8,300 lb	100,000 lb
SS9185	6.00	3.50	1.25	0.94	1.56	0.50	2.50	3.50	5.63	5.00	4.12	2.00	0.50	8,300 lb	100,000 lb
SS1796	6.00	2.75	1.25	0.88	1.50	0.38	2.25	3.25	4.38	4.50	3.50	2.00	0.50	8,300 lb	100,000 lb

Pasador y buje en acero inoxidable.
Las barras laterales pueden ser suministradas con recubrimiento de zinc

CADENAS PARA CONDUCTORES INTERMEDIOS

TIPO ARRASTRE

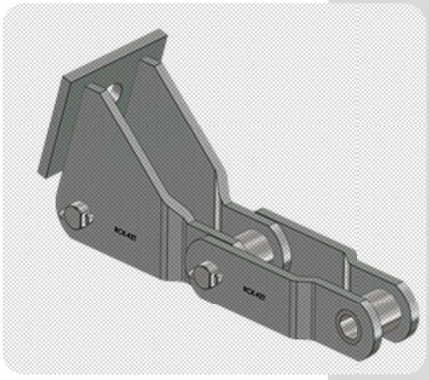

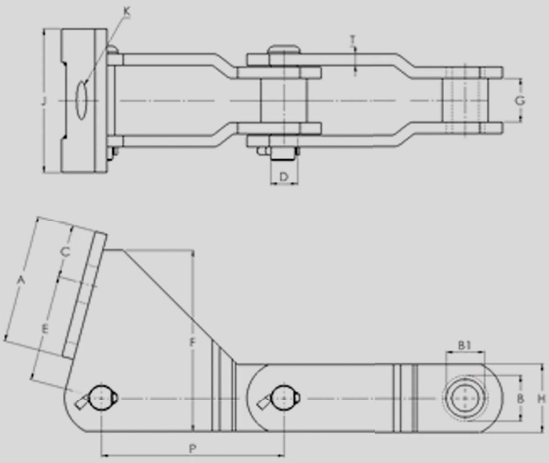

Cadena para Transportadores intermedios

Cadena No.	Paso	Diámetro Buje	Diámetro cuello del Buje	Diámetro Pasador	Distancia entre Placas	Espesor Placas	Alto Placa	A	C	E	F	J	K	Carga de Trabajo	U.T.S.
	P	B	B1	D	G	T	H								
RK506	6.05	1.88	1.50	1.00	1.94	0.50	2.75	3.75	1.75	3.00	6.00	3.75	1.43	10,350 lb	170,000 lb
RK70	6.00	1.50	1.25	0.88	1.44	0.38	2.25	4.25	1.75	3.50	6.00	4.75	1.25	10,000 lb	100,000 lb

CADENAS PARA CONDUCTORES INTERMEDIOS

TIPO ARRASTRE



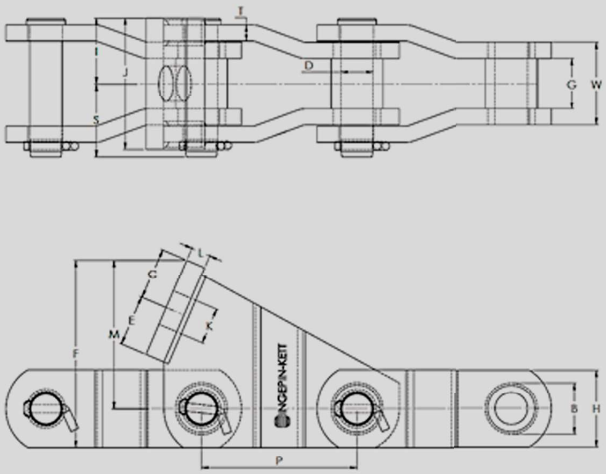

Cadena para Transportadores intermedios

Cadena No.	Paso	Diámetro Buje	Diámetro Pasador	Distancia entre Placas	Espesor Placas	Alto Placa	Ancho Total		F	M	J	E	C	K	L	Carga de Trabajo	U.T.S.
	P	B	D	G	T	H	I	S									
SS37291	6.00	2.00	1.00	1.96	0.5	3.00	2.44	2.88	7.26	5.76	3.69	2.25	1.75	1.41	0.5	10,400 lb	100,000 lb
SS5002	6.05	2.00	1.00	2.00	0.5	3.00	5.00		7.26	5.75	3.62	2.25	1.75	1.41	0.5	10,400 lb	132,000 lb
SS57291	6.00	2.00	1.25	2.00	0.622	3.00	2.44	2.88	7.22	5.72	5.12	1.97	1.97	1.54	0.75	14,000 lb	150,000 lb

CADENAS PARA CONDUCTORES DE BAGAZO

ADITAMENTO - A42 & FLIGHT WING 2C

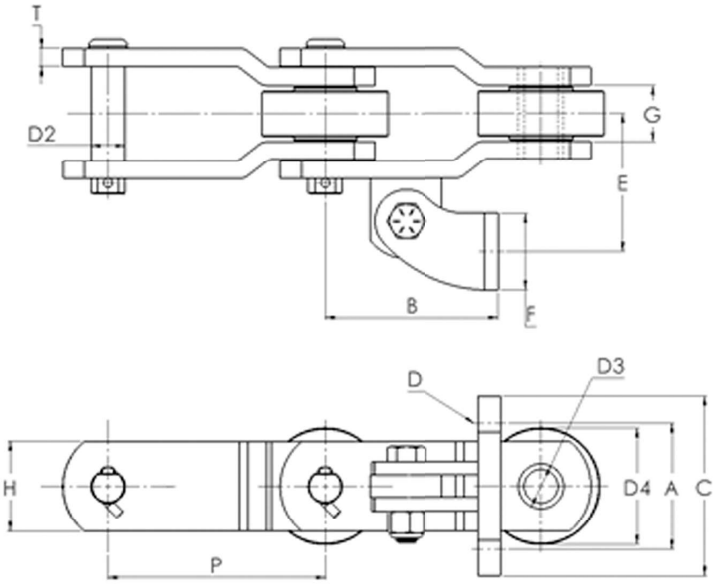

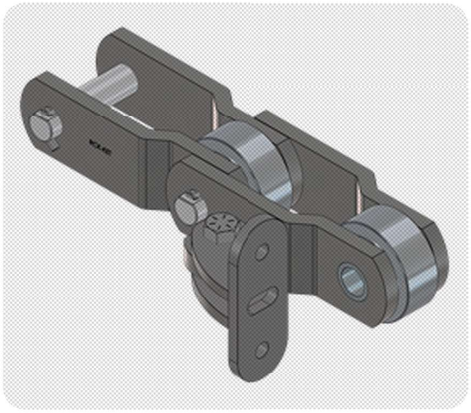

Cadena para Transportadores de bagazo

Cadena No.	Paso	Diámetro Rodillo	Diámetro Buje	Diámetro Pasador	Distancia entre Placas	Espesor Placas	Alto Placa	Aditamiento A42 - 2C						Carga de Trabajo	U.T.S.
	P	D4	D3	D2	G	T	H	A	B	C	E	F	D		
2188	4.00	1.75	0.91	0.63	1.23	0.31	1.5	3.31	3.19	4.37	2.98	1.75	0.50	4,200 lb	29,000 lb
2184	6.00	3.00	1.25	0.88	1.38	0.38	2.00	3.50	5.63	5.00	3.63	2.00	0.50	6,500 lb	85,000 lb
9184	6.00	3.00	1.25	0.94	1.56	0.50	2.50	3.50	5.63	5.00	4.12	2.00	0.50	8,300 lb	100,000 lb
9185	6.00	3.50	1.25	0.94	1.56	0.50	2.50	3.50	5.63	5.00	4.12	2.00	0.50	8,300 lb	100,000 lb
1796	6.00	2.75	1.25	0.88	1.50	0.38	2.25	3.25	4.38	4.50	3.50	2.00	0.50	8,300 lb	100,000 lb

Buje y pasador en acero inoxidable si se requiere.

TABLILLAS PARA CONDUCTORES DE CAÑA

PERFILES

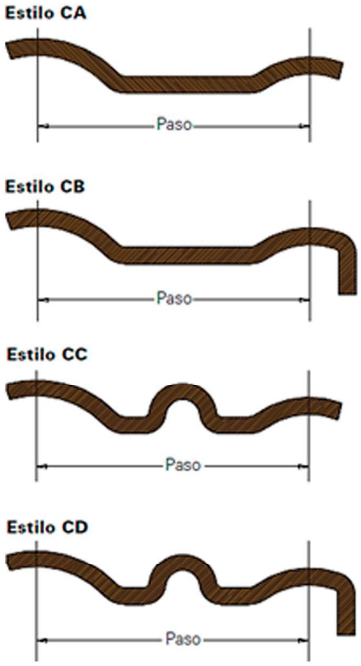

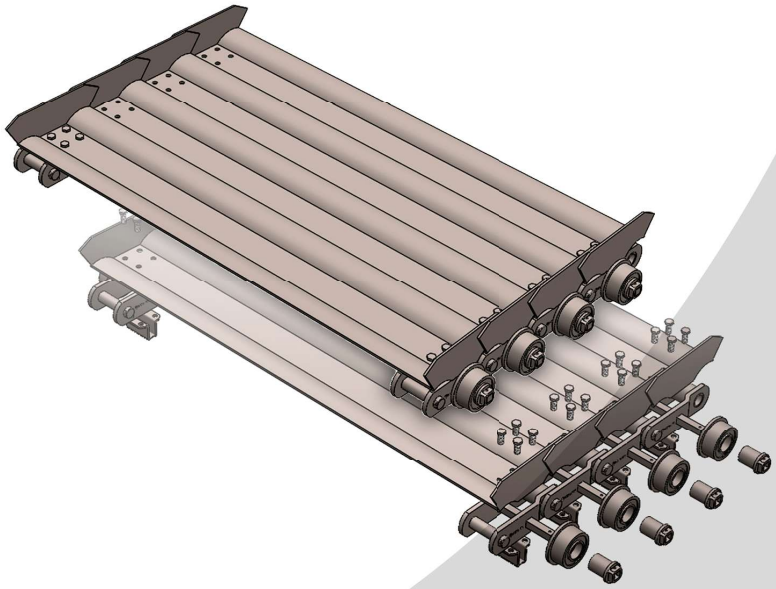

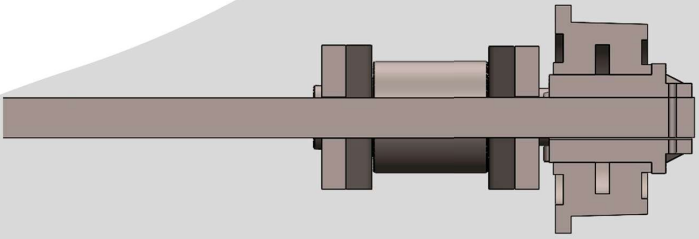

Rodillos convencionales (plain bearing Type)

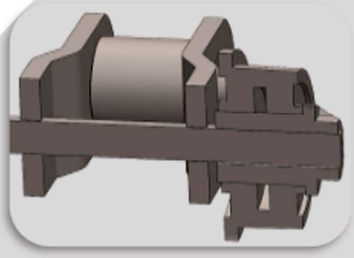

Rodillos con doble rodamiento

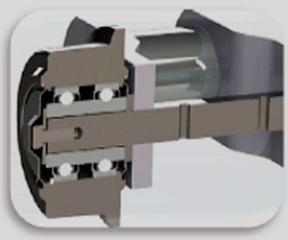









Ubicación

- United States 1860 N Pine Island RD Suite 106
  Plantation Fl 33322
  +57 (310) 511 5086
  Ingepincorp@ingepin.com

- COLOMBIA
  Km 3via Chipaya, CR Riberas de las Mercedes, CS 23
  Jamundí, Valle del Cauca
  administracion@ingepin.com

- GUATEMALA
  1ª Avenida 0-25 Zona 4 Ciudad vieja Sacatepéquez
  (+502)78315474 / (502) 5414026
  Sedeguatemala@ingepin.com

www.ingepin.com



INGEPIN CORP.

ENGINEERING AND EQUIPMENT FOR INDUSTRY